3

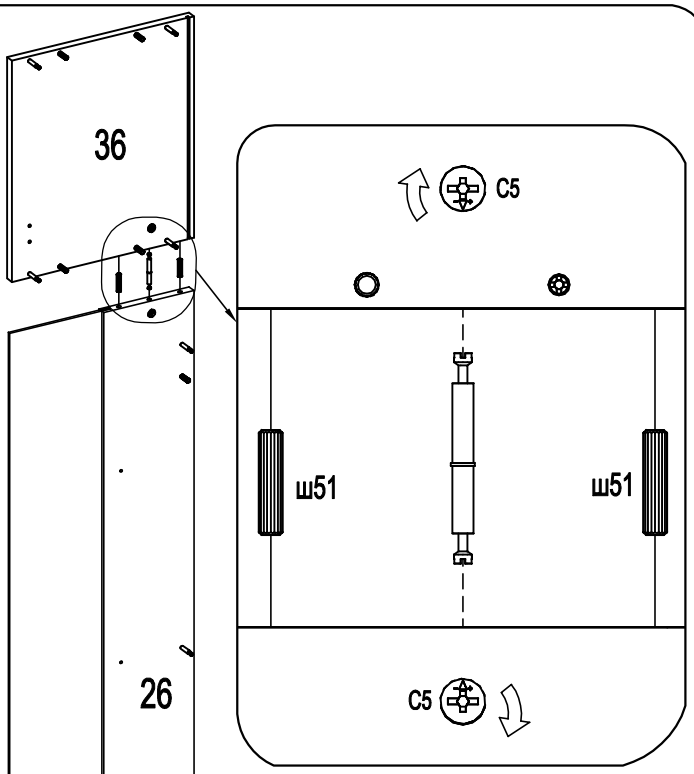


ориентация стяжки С5 - показана на рис., после сборки с двойным дюбелем Rastexs стяжку затянуть по стрелке.

4

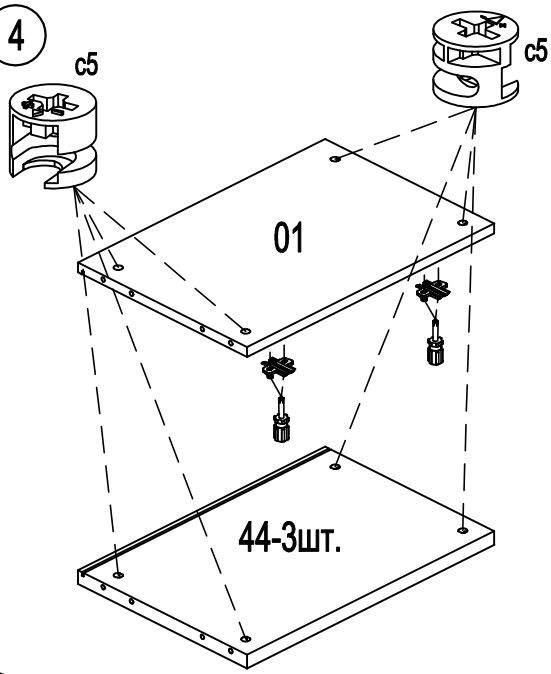


5

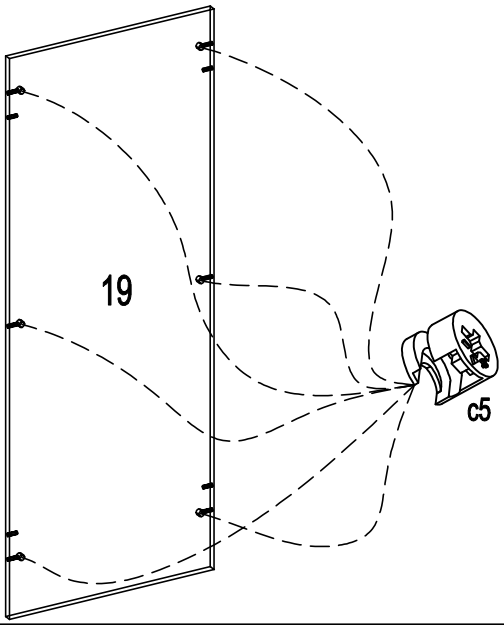


6

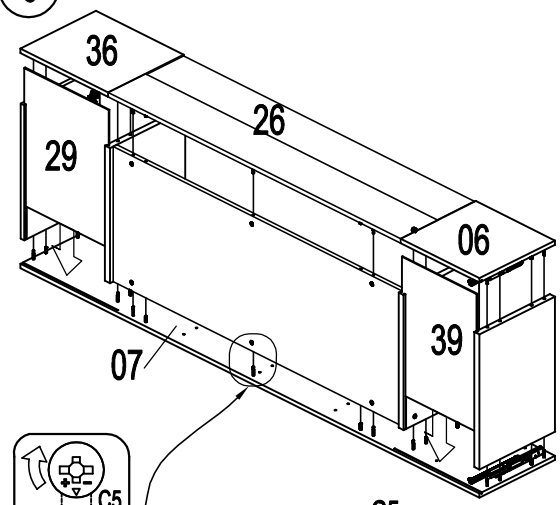


ориентация стяжки С5 - показана на рис., после сборки с дюбелем В4 стяжку затянуть по стрелке

7

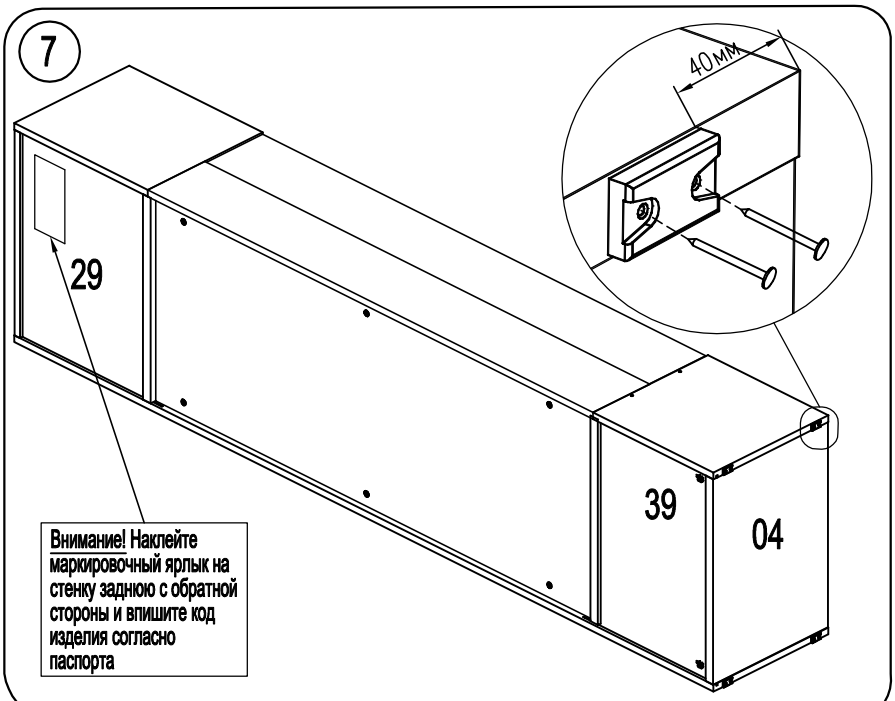


Внимание! Наклейте маркировочный ярлык на стенку заднюю с обратной стороны и впишите код изделия согласно паспорта